CCF-60 / CCF-61

ELETRÔNICA SENUN

CCF-60: Campainha eletrônica para instalação em caixa 4x2", com 4 opções de melodias . Bloqueia o toque quando o pulsador fica pressionado direto.

CCF-61: Campainha eletrônica sobrepor na parede ou teto, com 4 opções de melodias. Bloqueia o toque quando o pulsador fica pressionado direto.

CCF-60

CCF-61

ONDE UTILIZAR

Locais onde seja desejável ter aviso sonoro, por exemplo, residências, escritórios, entre outros.

INSTALAÇÃO FÍSICA

CCF-60: A campainha deve ser instalada em caixa 4x2".

CCF-61: A campainha deve ser instalada sobreposta na parede ou teto.

CCF-60

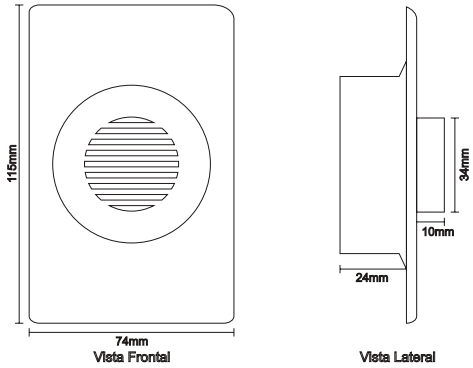

CARACTERÍSTICAS TÉCNICAS

Tensão de Alimentação	127V e 220V
Melodia	4 opções (inclusive Ding Dong)
Proteção Elétrica	Não
Grau de Proteção	IP 20

CARACTERÍSTICAS DO PRODUTO

Dimensões CCF-60 (Total)	74 x 115 x 41 mm
Dimensões CCF-61 (Total)	70 x 70 x 48 mm
Peso CCF-60	75g
Peso CCF-61	75g
Material da Caixa Plástica	ABS branco
Composição	Componentes eletrônicos em geral
Comprimento dos Fios	±15 cm
Embalagem	Solapa
Validade	Indeterminada

CCF-61

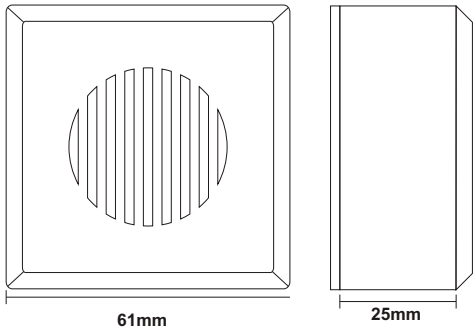

INSTALAÇÃO ELÉTRICA

A instalação deste produto não requer conhecimentos em instalações elétricas, desde que a fiação já esteja preparada ou que exista outra campainha no local.

GARANTIA

3 anos, conforme termo de garantia.

PRODUTO FABRICADO NO BRASIL

Ainda com dúvidas?

SAS: (11) 2669-8500 / 9 4733-3922
sas@senun.com.br

Vendas: (11) 4390-0000 / 9 4744-6336
vendas@senun.com.br